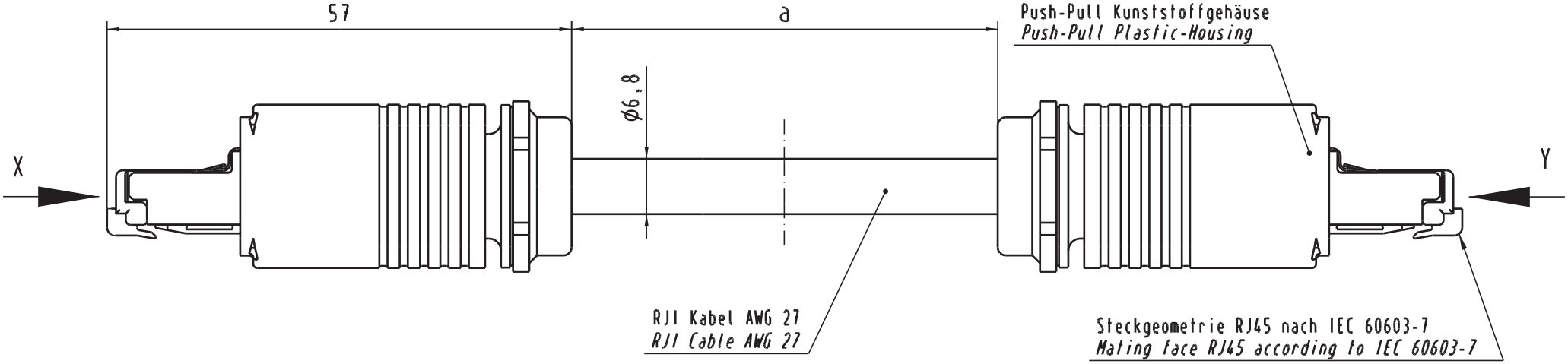

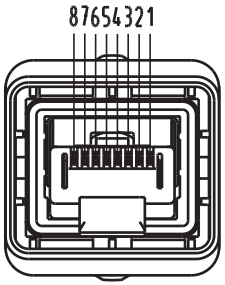

Belegungsplan
Loading-Plan
acc. EIA TIA 568A

Schirm	*Shield*		
1	Weiß(grün)	*White(green)*	1
2	grün	*Green*	2
3	Weiß(orange)	*White(orange)*	3
4	Blau	*Blue*	4
5	Weiß(blau)	*White(blue)*	5
6	Orange	*Orange*	6
7	Weiß(braun)	*White(brown)*	7
8	Braun	*Brown*	8

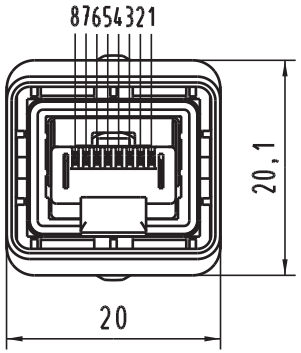

-Übertragungseigenschaften nach
ISO/IEC 11801:2002: Class E.
-Schutzart: IP67/65
-Temperaturbereich: -40°C ...+70°C

-Transmission properties in accordance
with ISO/IEC 11801:2002: Class E.
-Protection level: IP67/65
-Temperature range: -40°C ...+70°C

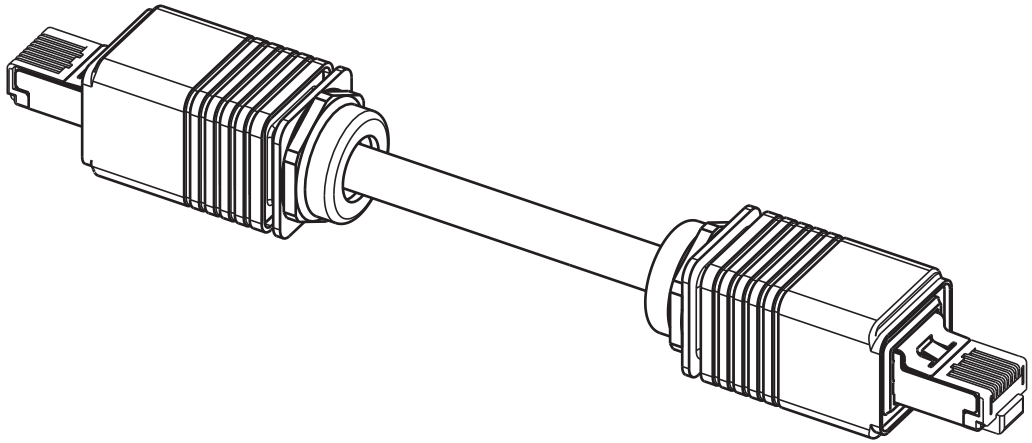

8xAWG 27/7 flexibel/stranded	09 45 745 1553	20 m
8xAWG 27/7 flexibel/stranded	09 45 745 1551	10 m
8xAWG 27/7 flexibel/stranded	09 45 745 1527	5 m
8xAWG 27/7 flexibel/stranded	09 45 745 1525	3 m
8xAWG 27/7 flexibel/stranded	09 45 745 1523	1,5 m
massiv / flexibel *solid / stranded*	Bestell-Nr. *Part-No.*	Maß a *Dim. a*

All Dimensions in mm
Original Size DIN A 3

Techn. Character.

Nicht tolerierte Maße/*Free size tolerances*

Mod.	Dat.	Name
32405	10.11.04	Wie
32192	16.08.04	Wie
32073		

	Dat.	Name
Detail.	25.06.04	Wie
Insp.	25.06.04	Wae
Stand.		

Maßstab/*Scale* 2:1

RJ1 Kabel 8xAWG 27/7, Class E, flexibel,
RJ1 cable 8xAWG 27/7, Class E, stranded,
4x2x0,09 2xRJ45, IP67 Push Pull

HARTING Electronics GmbH & Co. KG
D-32339 ESPELKAMP

TB 09 45 745 1523

Blatt/*page*

Sub.

Alle Rechte vorbehalten/ *All rights reserved*